ՀԱԼԴԻ ՔՈՆՍԱԼԹ

HALDI CONSULT

Արզնի համայնքի լուսավորության ցանցի կառուցման աշխատանքային նախագիծ

ԱՇԽԱՏԱՆՔԱՅԻՆ ՆԱԽԱԳԻԾ

ՀԱՅԱՍՏԱՆԻ ՀԱՆՐԱՊԵՏՈՒԹՅԱՆ ՔԱՂԱՔԱՇԻՆՈՒԹՅԱՆ ԿՈՄԻՏԵ

ԼԻՑԵՆԶԻԱ

ՔՊԼ-000508, 1-ին դաս

ՔԱՂԱՔԱՇԻՆԱԿԱՆ ՓԱՍՏԱԹՂԹԵՐԻ ԿԱԶՄՈՒՄ ԲԱՑԱՌՈՒԹՅԱՄԲ ԿՈՆՍՏՐՈՒԿՏՈՐԱԿԱՆ ԵՎ ՃԱՐՏԱՐԱՊԵՏԱԿԱՆ ՄԱՍԵՐԻ

ՏՐՎԱԾ Է

2024-09-04, «ՀԱԼԴԻ ՔՈՆՍԱԼԹ» ՍՊԸ

ՀՀ, ԳԵՂԱՐՔՈՒՆԻՔ, ՆՈՐԱՏՈՒՍ, ՆՈՐԱՏՈՒՍ, Գ.ՆՈՐԱՏՈՒՍ, --

Գործողության ժամկետը՝ 04.09.2029թ.

ՀԱՎԻՉ ՀԱՄԱՐ՝ UG19-54B6-AFFB-2FEA

Սույն փաստաթուղթը տրված է բացառապես էլեկտրոնային եղանակով: Փաստաթղթի վավերականության ստուգումն ու էլեկտրոնային բնօրինակի ներբեռնումը հնարավոր է իրականացնել https://verify.e-gov.am Հայաստանի Հանրապետության պաշտոնական փաստաթղթերի վավերականության ստուգման միասնական համակարգի կայքում մուտքագրելով հսկիչ համարը կամ սքանավորելով արագ արձագանքման ծածկագիրը (QR Code):

ԵՐԵՎԱՆ 2025

Արզնի համայնքի լուսավորության ցանցի կառուցման աշխատանքային նախագիծ

ԱՇԽԱՏԱՆՔԱՅԻՆ ՆԱԽԱԳԻԾ

Համաձայնեցված է՝

Համայնքի ղեկավար՝

«ՀԱԼԴԻ Քոնսալթ» ՍՊԸ-ի տնօրեն՝ Դ. Հովսեփյան

Նախագծի գլխավոր ինժեներ Մ. ՇԱՐՈՅԱՆ

ԵՐԵՎԱՆ 2025

Ձև N 1-2

PMBF-A317-DCB2-7F32

Փաստաթղթի վավերականության ստուգումն ու էլեկտրոնային բնօրինակի ներբեռնումը հնարավոր է իրականացնել https://verify.e-gov.am կայքում:

ՀԱՅԱՍՏԱՆԻ ՀԱՆՐԱՊԵՏՈՒԹՅՈՒՆ
ԿՈՏԱՅՔԻ ՄԱՐԶ
ԱՐԶՆԻ ՀԱՄԱՅՆՔ
ՆԱԽԱԳԾՄԱՆ ԹՈՒՅԼՏՎՈՒԹՅՈՒՆ
(ՃԱՐՏԱՐԱՊԵՏԱՀԱՏԱԿԱԳԾԱՅԻՆ ԱՌԱՋԱԴՐԱՆՔ)

N ՆԹ-11487-25 12.12.2025թ.

Օբյեկտ **Կառուցում, Արզնի համայնքի լուսավորության կառուցում,**

(օբյեկտի անվանումը. կառուցում, վերակառուցում, ուժեղացում վերականգնում, գործառնական նշանակության փոփոխություն)

Արզնի համայնքի լուսավորության կառուցում

(հակիրճ բնորոշումը, հզորությունը)

ռիսկայնության աստիճանը՝ III նախագծային փաստաթղթերի մշակման համար:

(ռիսկայնության աստիճանը (կատեգորիան) նախագծման փուլերը և այլն)

Գտնվելու վայրը **ԱրԶնի,**

(մարզի, համայնքի, փողոցի անվանումները, շենքի համարը, հողամասի ծածկագիրը)

Կառուցապատող **«ՀԱՅԱՍՏԱՆԻ ՀԱՆՐԱՊԵՏՈՒԹՅԱՆ ԿՈՏԱՅՔԻ ՄԱՐԶԻ ԱՐԶՆԻԻ ՀԱՄԱՅՆՔԱՊԵՏԱՐԱՆԻ ԱՇԽԱՏԱԿԱԶՄ»**

(կազմակերպության անվանումը, գտնվելու վայրը, ֆիզիկական անձի անունը, ազգանունը, բնակության վայրը, հեռախոսահամարը, էլեկտրոնային հասցեն)

Առաջադրանքի տրամադրման հիմքը՝ **ԱՆՇԱՐԺ ԳՈՒՅՔԻ ՆԿԱՏՄԱՄԲ ԻՐԱՎՈՒՆՔՆԵՐԻ ՊԵՏԱԿԱՆ ԳՐԱՆՑՄԱՆ ՎԿԱՅԱԿԱՆ՝**

(կառուցապատման նպատակով ՀՀ օրենսդրությամբ սահմանված կարգով հողամասի տրամադրման, անշարժ գույքի փոփոխման իրավունքը հաստատող անհրաժեշտ փաստաթղթերը)

Առաջադրանքի գործողության ժամկետը **մինչև 12.12.2026թ.**

(N 1 հավելվածի 32-րդ կետին համապատասխան)

Ն Ա Խ Ա Գ Ծ Վ Ո Ղ   Հ Ո Ղ Ա Մ Ա Ս Ի   Բ Ն Ո Ւ Թ Ա Գ Ի Ր Ը

(աստղանիշով (*) նշված դրույթների գրաֆիկական արտացոլումը տրամադրվում է կից ներկայացվող ամփոփ սխեմայով՝ Մ 1:500)

1. Հողամասը գտնվում է	Արզնի (հողամասի դիրքը քաղաքաշինական միջավայրում, դրա նպատակային և գործառնական նշանակությունը)
2. (*) Հողամասի չափսերը	----------------------- (հողամասի սահմանները՝ կոորդինատային նշահարմամբ, մակերեսը(հա))
3. Հողամասի առկա վիճակը	Հողամասը ծանրաբեռնված չէ (ռելիեֆի բնութագիրը, շենքերի (այդ թվում՝ քանդման ենթակա) առկայությունը, (օգտագործումը, նշանակությունը, հարկայնությունը, շինարարական նյութերը և այլն), կանաչապատումը, բարեկարգումը և այլն)
4. (*) Տրանսպորտային պայմանները	Ներհամայնքային նշանակության ճանապարհ (Ճանապարհների առկայությունը, երկաթուղային տրանսպորտի մոտեցումները և այլն)
5. (*) Ինժեներական ցանցեր և սարքավորումներ (ջրամատակարարման, կոյուղու, գազամատակարարման, տաք ջրի մատակարարման, էլեկտրամատակարարման, էլեկտրոնային հաղորդակցության համակարգեր)	Նախագծվող և կից տարածքներով անցնող ինժեներական գծեր և հաղորդակցուղիներ: (Նախագծվող հողամասով կամ կից տարածքով անցնող ինժեներական ենթակառուցվածքները, այդ թվում՝ ստորգետնյա)
6. (*) Կից հողամասեր	Հարևանությամբ գտնվող բնակելի տներ,հողամասեր և տարածքներ (կից հողօգտագործումների անվանումը և դրանց սահմանները՝ համաձայն ներկայացված սխեմայի)

7. Բնության հատուկ պահպանվող և (կամ) պատմամշակույթային հուշարձանների տարածքներ (պահպանական գոտիներ)	Առկա չեն (հուշարձանի անվանումը)
8. (*) Հատակագծային սահմանափակումներ	Հաշվի առնել կից տարածքներում առկա և նախատեսվող կառուցապատումը (տեղանքում գործող արտադրական, պաշտպանվող օբյկտների, ինժեներաունապորտային ենթակառուցվածքների և այլ օբյեկտների նկատմամբ սահմանափակումները, այդ թվում սերվիտուտները)

ՆԱԽԱԳԾԱՅԻՆ ՊԱՀԱՆՋՆԵՐԸ

(աստղանիշով (*) նշված դրույթների գրաֆիկական արտացոլումը տրամադրվում է կից ներկայացվող ամփոփ սխեմայով՝ Մ 1:500)

9. Ճարտարապետահատակագծային պահանջներ	------------------------- (ելնելով Հայաստանի Հանրապետության օրենսդրության և Նորմատիվատեխնիկական փաստաթղթերի պահանջներից, առկա քաղաքաշինական ծրագրային փաստաթղթերի դրույթներից կամ դրանց բացակայության դեպքում՝ կազմավորված (կազմավորվող) քաղաքաշինական միջավայրի պայմաններից, առաջարկություններ ճակատների ձևավորման, տանիքների, արտաքին դռների, պատուհանների համամասնությունների և գունային լուծումների վերաբերյալ)
9.1.(*) օբյեկտի հեռավորությունը կարմիր գծից (մետր)	ըստ Նորմերի
9.2.(*) հեռավորությունը հարևան հողակտորներից (օբյեկտներից) (մետր)	ըստ Նորմերի
9.3.(*) թույլատրելի բարձրությունը (մետր)	------------------------- սահմանային հարկայնության բարձրությունը գերազանցող շենքերի և շինությունների նախագծման դեպքում ՀՀՇՆ II-6.02-2006 «Սեյսմակայուն շինարարություն. Նախագծման նորմեր» շինարարական նորմերով սահմանված պահանջների ապահովման (հատուկ հաշվարկային մեթոդներ, սեյսմակայունության բարձրացման միջոցառումներ և այլն)
9.4. կառուցապատման խտության գործակիցը (կառույցի, (կառույցների) ընդհանուր մակերեսի հարաբերությունը հողամասի մակերեսին)	----------------------
9.5. կառուցապատման տոկոսը (կառուցապատվող (անջրանցիկ) տարածքի հարաբերությունը հողամասի տարածքին՝ տոկոսներով) (%)	--------------------------------
9.6 կանաչապատման տոկոսը (կանաչապատ տարածքի հարաբերությունը հողամասի մակերեսին՝ տոկոսներով՝ (%))	-------------------------------
9.7 այլ պահանջներ	-----------------
10. Հողամասում գտնվող շենքերի ու շինությունների քանդման կամ տեղափոխման (ապամոնտաժման) պայմանները և աշխատանքների հերթականությունը	Առկա չէ
11. Ստորգետնյա, կիսանկուղի և առաջին հարկերի տարածքների օգտագործման պայմանները	---------------------------
12. (*) Ինժեներական ցանցեր և սարքավորումներ	-----------------------
12.1 (*) ջրամատակարարում կոյուղի, տաք ջրի մատակարարում	-------------------- (համաձայն մատակարարող կազմակերպության տեխնիկական պայմանների)
12.2 (*) Էլեկտրամատակարարում	Համաձայն Նորմերի (համաձայն մատակարարող կազմակերպության տեխնիկական պայմանների)
12.3. (*) գազամատակարարում	----------------------- (համաձայն մատակարարող կազմակերպության տեխնիկական պայմանների)

12.4. (*) Էլեկտրոնային հաղորդակցության մալուխատար կոյուղու (ներառյալ դիտահորը) տեղադիրքը

(համաձայն N 1 հավելվածի 57-րդ կետի 2-րդ ենթակետով սահմանված ելակետային տվյալների)

12.5. թույլ հոսանքներ

Առկա չեն

12.6. աղբահանություն

----

13. Տարածքի ինժեներական նախապատրաստում

(ռելիեֆի կազմակերպման, ջրահեռացման, ինժեներական պաշտպանության միջոցառումները)

14. Բարեկարգում

(լանդշաֆտային պլանավորման վերաբերյալ պահանջները, կանաչապատում, ճարտարապետական փոքր ձևեր, ցանկապատում, զովաշաղ և այլն)

15. Շինարարական նյութեր

(շինարարական նյութերի օգտագործման առաջարկությունները տանիքների, ճակատների լուծումների, արտաքին դռների, պատուհանների վերաբերյալ)

16. Պաշտպանական կառույցներ

(արտակարգ իրավիճակներում մարդկանց և օբյեկտների պաշտպանության միջոցառումները)

17. Հակահրդեհային պահանջներներ

(հակահրդեհային անվտանգության ապահովման միջոցառումները)

18. Հաշմանդամների և բնակչության սակավաշարժ խմբերի պաշտպանության միջոցառումներ

----

19. Շրջակա միջավայրի պահպանում

(շրջակա միջավայրը վտանգավոր ազդեցությունից բացառելու միջոցառումները)

20. Շինարարության կազմակերպում

(առաջարկություններ շինարարության հետ կապված անբարենպաստ ազդեցության բացառման, քաղաքային տնտեսության և տրանսպորտի անխափան աշխատանքի ապահովման վերաբերյալ)

21. Առաջադրանքի գործողության ժամկետը և նախագծի մշակման փուլերը

մինչև 12.12.2026թ.,

(նշվում են առաջադրանքի գործողության ժամկետը և նախագծի մշակման փուլերը)

Լ Ր Ա Ց Ո Ւ Ց Ի Չ   Պ Ա Յ Մ Ա Ն Ն Ե Ր Ը

22. Նախագծային փաստաթղթերի փորձաքննությանը ներկայացվող պահանջներ

(Հայաստանի Հանրապետության օրենսդրությամբ սահմանված փորձաքննության տեսակը կամ նախագծողի երաշխավորագիրը՝ հղում կատարելով համապատասխան իրավական ակտին)

23. Միջանկյալ համաձայնեցում

չի պահանջվում

(իրավասու մարմնի կամ Հայաստանի Հանրապետության օրենսդրությամբ նախատեսված դեպքերում շահագրգիռ մարմինների հետ էսքիզային նախագծի նախնական համաձայնեցում, նշվում է նաև առաջադրանքի փոփոխման հնարավորությունը՝ N 1 հավելվածի 87-րդ կետով նախատեսված դեպքում)

24. Հասարակական քննարկումներ

Նորմերի համաձայն

(Հայաստանի Հանրապետության օրենսդրությամբ սահմանված դեպքում և կարգով)

25. Համաձայնեցումների կամ Մասնագիտական եզրակացությունների ստացում

(նշվում են տվյալ օբյեկտի համաձայնեցման օրենքով սահմանված պահանջները՝ հուշարձանների ու բնության պահպանության և այլ լիազորված մարմինների հետ, ինչպես նաև N 1 նավելվածի 56-րդ կետով սահմանված դեպքերում՝ ինժեներական ենթակառուցվածքի սեփականատիրոջ (օգտահործողի) հետ)

26. Փոստային բաժանորդային պահարանների տեղադրում

(նշվում են տվյալ օբյեկտի համաձայնեցման օրենքով սահմանված պահանջները՝ հուշարձանների ու բնության պահպանության և այլ լիազորված մարմինների հետ, ինչպես նաև N 1 նավելվածի 56-րդ կետով սահմանված դեպքերում՝ ինժեներական ենթակառուցվածքի սեփականատիրոջ (օգտահործողի) հետ)

27. Քաղաքաշինական կանոնադրությամբ ամրագրված լրացուցիչ պայմաններ

----

28. Այլ պայմաններ

ՀԱՅԱՍՏԱՆԻ ՀԱՆՐԱՊԵՏՈՒԹՅԱՆ ԱՐԶՆԻ ՀԱՄԱՅՆՔԻ ՂԵԿԱՎԱՐ՝

ՖԵԼԻՔՍ ՄԻՐԶՈԵՎ

(ստորագրությունը, անունը, ազգանունը)

ՏԵԽՆԻԿԱԿԱՆ ԲՆՈՒԹԱԳԻՐ - ԳՆՄԱՆ ԺԱՄԱՆԱԿԱՑՈՒՅՑ*

ՀՀ դրամ

Ծառայության							
հրավերով նախատեսված չափաբաժնի համարը	գնումների պլանով նախատեսված միջանցիկ ծածկագիրը՝ ըստ ԳՄԱ դասակարգման (CPV)	տեխնիկական բնութագիրը	չափման միավորը	ընդհանուր գինը/ՀՀ դրամ	ընդհանուր քանակը	մատուցման	
						հասցեն	Ժամկետը**
1	71241200/2	Արզնի համայնքի լուսավորության ցանցի կառուցման նախագծանախա հաշվային փաստաթղթերի կազմման ծառայություններ	դրամ		1	ՀՀ Կոտայքի մարզ	Պայմանագիրը ուժի մեջ մտնելուց հետո 20 օրացուցային օր

ՊԱՏՎԻՐԱՏՈՒ
ՀՀ Կոտայքի մարզի Արզնիի համայնքապետարան
Հասցե՝ ՀՀ Կոտայքի մարզ, գյուղ Արզնի 5-րդ փողոց 1-ին նրբանցք 6

ԿԱՏԱՐՈՂ
ՀԱԼԴԻ Քոնսալթ ՍՊԸ
ՀՀ, Գեղարքունիքի մարզ, գ. Նորատուս

Հիմնական լրակազմի աշխատանքային գծագրերի տեղեկագիր /ԷՏ/

Թերթ	Անվանում	Ծանոթություն
1.	Ընդհանուր տվյալներ	ԷՏ-1
2.	Արտաքին լուսավորություն (հատակագիծ)	ԷՏ-2
3.	16-րդ փողոցի, 1-ին, 2-րդ , 3-րդ նրբանցքների և Արոդչարային փողոցի լուսավորություն (հատակագիծ)	ԷՏ-3
4.	Արզնի-Բյուրեղավան մայրուղու լուսավորություն (հատակագիծ)	ԷՏ-4
5.	Էլ.սխեմա և անվանացուցակ	ԷՏ-5
6.	Լուսավորության հենասյուն	ԷՏ-6

Փաստաթղթերի առաջարկվող և վկայող ցուցակ
Предлагаемый Сертификат Список документов

Նշանակությունը Имея в виду	Անվանումը Название	Ծանոթություն
	Ссылочные документы	
ПУЭ	*Правила устройства электроустановок*	*изд. 7*
СНиП 23-05.95	*Естественное и искусственное освещение*	
СП 31-110-2003	*Проектироваеие и монтаж электроустановок жилых и общественных зданий*	
ՀՀՇՆ 22-03-2017	Արհեստական ու բնական լուսավորում նորմատիվը	
СП 52.13330.2011	*Свод правил Естественное и искусственное освещение*	

ԲԱՑԱՏՐԱԳԻՐ

ՀՀԿոտայքի մարզի Արզնի քաղաքի փողոցային լուսավորության նախագիծ
լուսավորության համակարգերի կառուցման տեղակայման նախահաշվարկային նախագիծ:
Նախագիծը իրականացվում է պատվիրատուի պատվերի հիման վրա:

ՔԱՂԱՔԻ ԼՈՒՍԱՎՈՐՈՒԹՅՈՒՆ ԵՎ ՕԴԱՅԻՆ ՄԱԼՈՒԽՆԵՐԻ ԱՆՑԿԱՑՈՒՄ

Լուսամփոփերին սնուցող մալուխները անցկացվում են օդային ճանապարհով СИП 4 բոլոր փողոցների համար: Հինգ ջիղանի մալուխի 5-րդ ջիղը նախատեսված է հենասյան հողանցման համար, իսկ մյուս ջիղը N էլեկտրոդ և մնացած երեք ջիղերը L1, L2, L3 ֆազերը: Երեք ջիղանի մալուխի երրորդ ջիղը նախատեսված է հենասյան հողանցման համար, իսկ երկրորդ ջիղը N էլեկտրոդ և առաջին ջիղը L1 ֆազը: Մալուխը ամրացված է լուսավորության հենասյանը օգտագործելով միջանկյալ կախոցի հավաքացու СИП 4 մալուխների համար, իսկ սնուցում իրականացվում է մոտակա գոյություն ունեցող մոտակա ՏԵ-ից ստորգետնյա մալուխային գծով,ըստ նախագծի: Յուրաքանչյուր լուսամփոփերի հեռավորությունը միմյանցից տեղադրվում են 30 մ հեռավորությամբ անցումային հատվածներում ̊ 5մ տարբերությամբ համապատասխան տեղանքի: Մալուխների միացումը և անցումը իրականացվում է նախատեսված հերմետիկ սեղմակների միջոցով: Սեղմակներից դեպի լուսամփոփ անցկացվող մալուխը անցկացվում է ծալքավոր մեկուսիչ խողովակի միջով: Փողոցային լուսավորության պահանջվող լարումը` ~ 220 V: Օբյեկտի` փողոցների լայնությունը մոտ 8-11 մ է (նախագծային հատվածի համար), միջին տիպի ասֆալտ-բետոնե ծածկույթով, "Բ" կատեգորիայի ճանապարհ է: Լուսատեխնիկական հաշվարկները ընդունված են ՀՀՇՆ II-8.03-96 Բնական և արհեստական լուսավորումը նորմերում բերված լուսավորվածության չափից ելնելով, իսկ նախագիծը մշակված է ըստ СН 541-82 ИНСТРУКЦИЯ по проектированию наружного освещения городов, поселков и сельских населенных пунктов հրահանգի:
Ըստ որի լուսատեխնիկական հաշվարկով փողոցային լուսավորվածությունը կազմում է մոտ 10 LX, որը բավարարում է նախագծվող օբյեկտի` փողոցի գիշերային լուսավորությանը համապատասխանող լուսավորությանը: Ըստ նագծվող օբյեկտի` փողոցի լայնության (11 մ) չափից նախատեսված է լուսատուները տեղակայել միաշարք միակողմանի սխեմայով: Նախագծվող փողոցային լուսավորության հենասյուները ընդունված են մետաղական: Լուսատուները ընդունված են կոնսոլային, LED լամպերով, որը կնպաստի էլեկտրաէներգիայի ծախսի տնտեսմանը), որոնք տեղադրվում են հենասյան բարձակներին, հորիզոնի նկատմամբ ոչ ավելի 15´ անկյան տակ:

Կառավարման սխեմայով նախատեսված է փողոցային լուսավորության ավտոմատ միացում -անջատում` ֆիքսված, պահանջվող ժամանակահատվածում: Լուսավորության ցանցը նախատեսված է օդային մալուխային, անցկացրած օդով` մետաղական լուսավորության հենասյուներով:

Լուսավորության օդային ցանցը անցնում է ճանապարհի մայթուղով` (փողոցի եզրաքարից մինչև լուսատու հորիզոնական հեռավորությունը պետք է լինի ոչ պակաս 0.6 մ): Օդային գծի  տեղանքը  բնակեցված է, ոչ բարդ ռելիեֆով, առկա ինժեներական գծերի հետ կան  փոխհատումներ` գազի (Գ-ի) օդային խողովակագծերի հետ (որոնք անցնում են գետնից 4.0 -5.0 մ բարձրությամբ), կան բազմաթրիվ փոխհատումներ առկա 0.23, 0.4 և 10 kV լարման օդային գծերի (ՕԳ -երի) հետ, ինչպես նաև կապի օդային գծերի (ԿԳ-երի) հետ: Համաձայն ՀՀ կառավարության N961-Ն որոշմամբ հաստատված «Էլեկտրական էներգիայի հաղորդաբաշխման վերաբերյալ» տեխնիկական կանոնակարգի (ՏԿ-ի) 34 -րդ գլխի 4-րդ կետի «դ» ենթակետի` ՕԳ-ի տակ տեղադրված խողովակաշարի հետ ՕԳ-ի փոխհատման ժամանակ, ՕԳ-ի հաղորդալարից մինչև խողովակաշար հեռավորությունն առավելագույն կախվածքի դեպքում պետք է լինի ոչ պակաս 1.0 մ: Նույն ՏԿ-ի 33-րդ գլխի 1-ին կետի համաձայն կապի օդային գծի և ՕԳՄ-ի հաղորդալարերի միջև ուղղաձիգ հեռավորությունը պետք է լինի ոչ պակաս 1.0 մ:

Նույն ՏԿ-ի 49 -րդ գլխի 8 -րդ կետի համաձայն 10 kV լարման ՕԳ -ի և ավելի ցածր լարման ՕԳ ի հետ փոխհատման դեպքում նրանց հաղորդալարերի միջև պետք է լինել ոչ պակաս 2.0 մ: Նույն ՏԿ-ի 32-րդ գլխի 1-ին կետի համաձայն օդային գծի հեռավորությունն ուղղաձիգով գետնի մակարդակից և ճանապարհի մակերևույթից պետք է լինի ոչ պակաս 5.0մ:

Էլեկտրամոնտաժային աշխատանքները անհրաժեշտ է կատարել СНиП 3.05.06-85 շինարարական նորմերի,
տեխնիկական կանոնակարգերի և ՀՀ - ում գործող այլ կանոնների ու նորմերի համաձայն, պահպանելով աշխատանքի անվտանգության կանոնները:
Նախագծին կից ներկայացվում է ռուսերեն լեզվով հենասյուների և լուսամփոփների հաշվարկային նախագիծ DIALux ծրագրով:

Կոտայկքի մարզի Արզնի քաղաքի փողոցային լուսավորության նախագիծ			
16-րդ փողոցի, 1-ին, 2-րդ , 3-րդ նրբանցքների , Արոդչարային փողոցի և Արզնի-Բյուրեղավան մայրուղու լուսավորություն			
Խ.Բուդումյան	ԷԼԵԿՏՐԱՏԵԽՆԻԿԱԿԱՆ ՄԱՍ	Փուլ	Թերթ	Թերթեր
Է.Վարդապետյան		ԱՆ	ԷՏ - 1	6
	Ընդհանուր տվյալներ	<<ՀԱԼԴԻ ՔՈՆՍԱԼԹ >> ՍՊԸ Երևան 2025թ.		

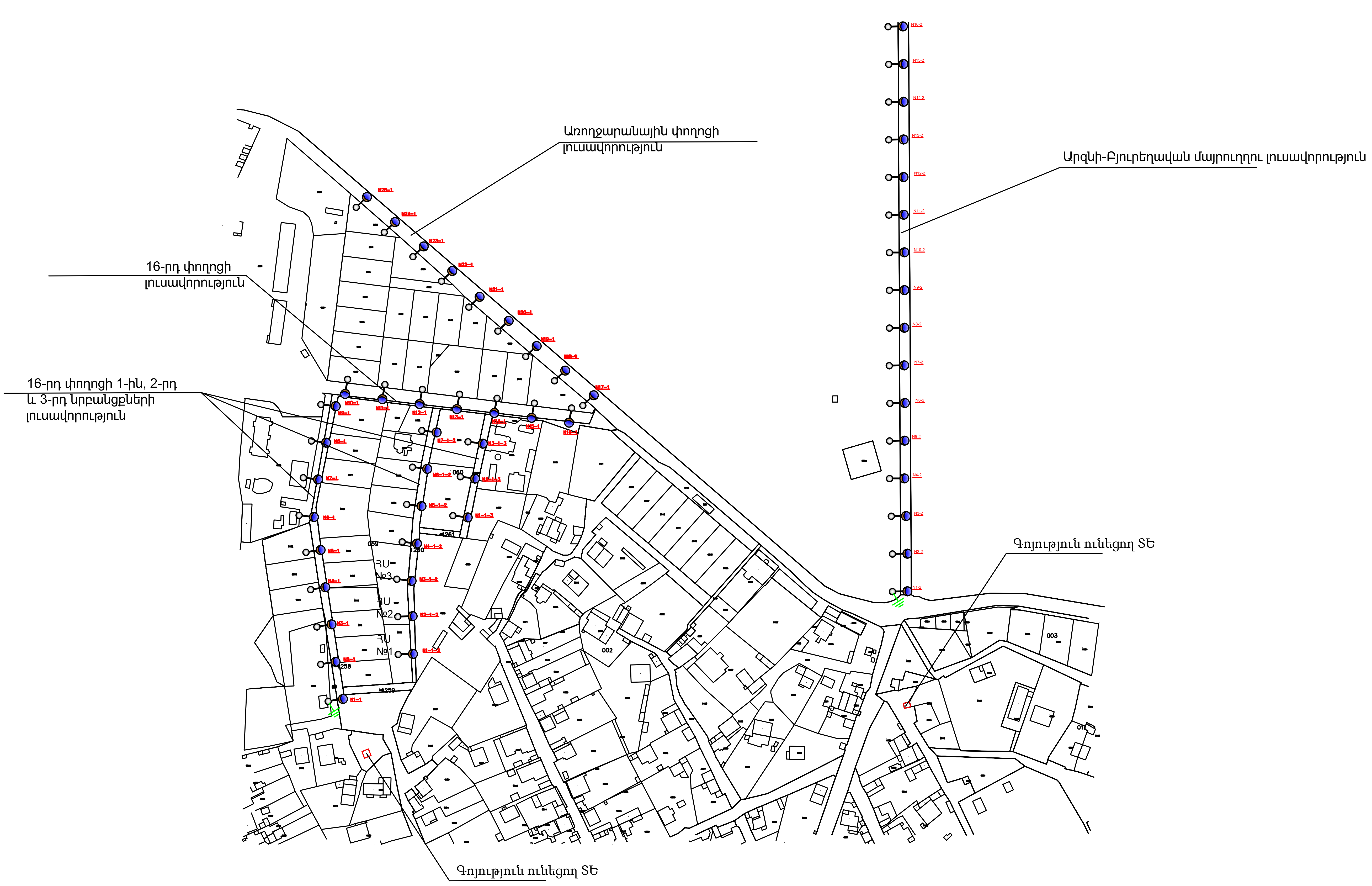

			Կոտայկքի մարզի Արզնի քաղաքի փողոցային լուսավորության նախագիծ		
			16-րդ փողոցի, 1-ին, 2-րդ , 3-րդ նրբանցքների , Արողչարային փողոցի և Արզնի-Բյուրեղավան մայրուղու լուսավորություն		
Խ.Բուդումյան			ԷԼԵԿՏՐԱՏԵԽՆԻԿԱԿԱՆ ՄԱՍ	Փուլ	Թերթ	Թերթեր
				ԱՆ	ԷՏ - 2	6
Է.Վարդապետյան						
			Արտաքին լուսավորություն (հատակագիծ)	<<ՀԱԼԴԻ ՔՈՆՍԱԼԹ >> ՍՊԸ Երևան 2025թ.		

Առողջարանային, 16-րդ փողոցի, 1-ին, 2-րդ և 3-րդ նրբանցքների լուսավորություն

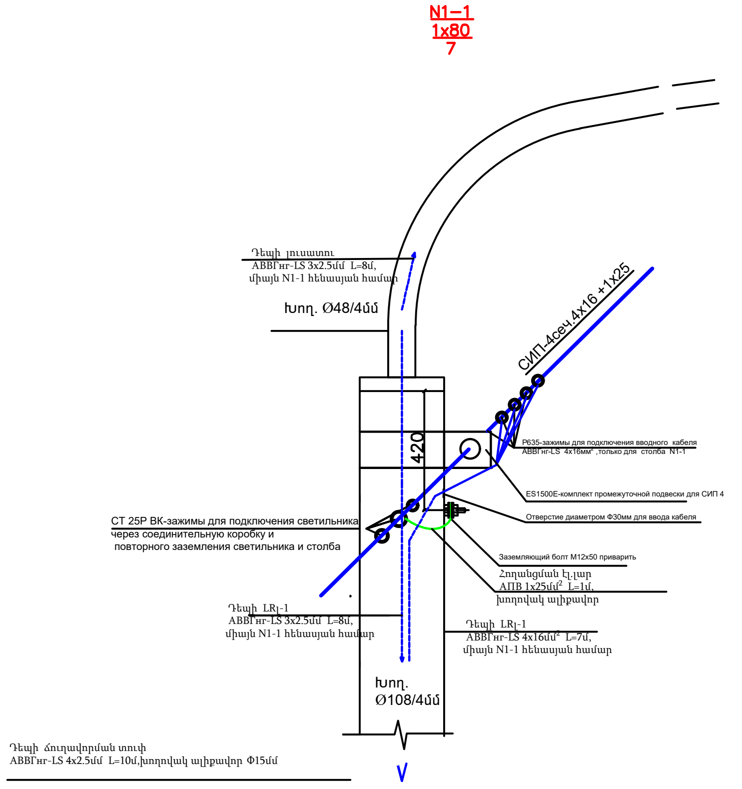

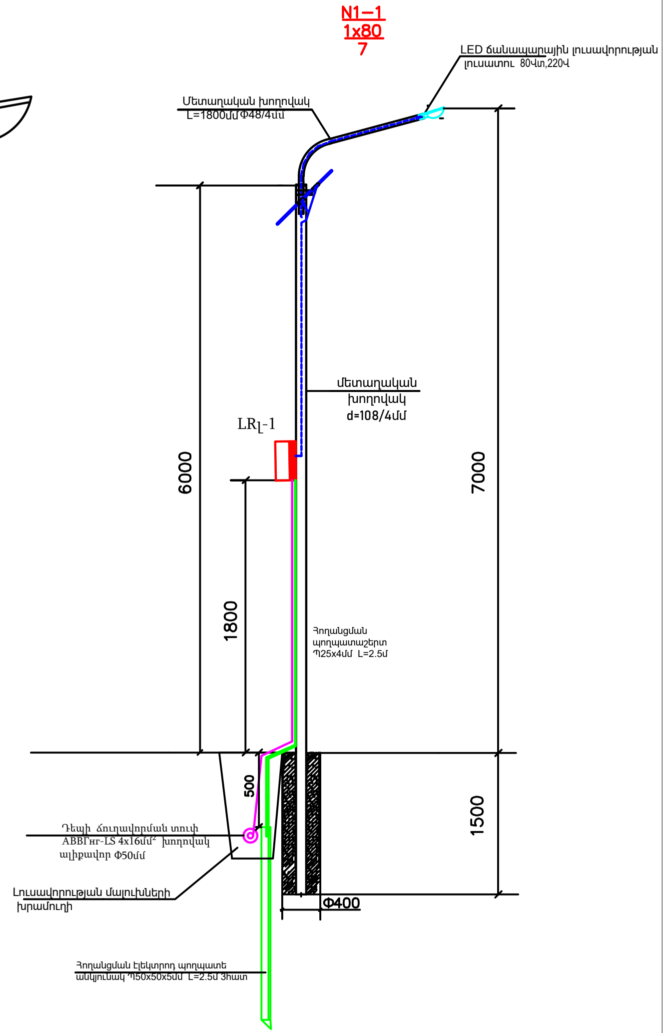

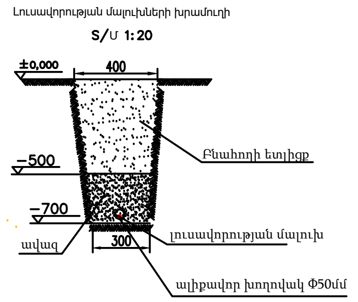

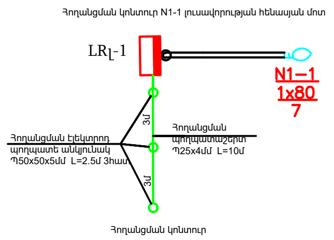

СИП4 3x16

СИП4 4x16+1x25

—N— արտաքին լուսավորությունը սնող մալուխը խրամուղիում

Կոտայկքի մարզի Արզնի քաղաքի փողոցային լուսավորության նախագիծ			
16-րդ փողոցի, 1-ին, 2-րդ , 3-րդ նրբանցքների , Արողջարային փողոցի և Արզնի-Բյուրեղավան մայրուղու լուսավորություն			
Խ.Բուդումյան / Է.Վարդապետյան			
ԷԼԵԿՏՐԱՏԵԽՆԻԿԱԿԱՆ ՄԱՍ	Փուլ	Թերթ	Թերթեր
	ԱՆ	ԷՏ - 3	6
16-րդ փողոցի, 1-ին, 2-րդ , 3-րդ նրբանցքների և Արողջարային փողոցի լուսավորություն (հատակագիծ)	<<ՀԱԼԴԻ ՔՈՆՍԱԼԹ >> ՍՊԸ Երևան 2025թ.		

Արզնի-Բյուրեղավան մայրուղու լուսավորություն

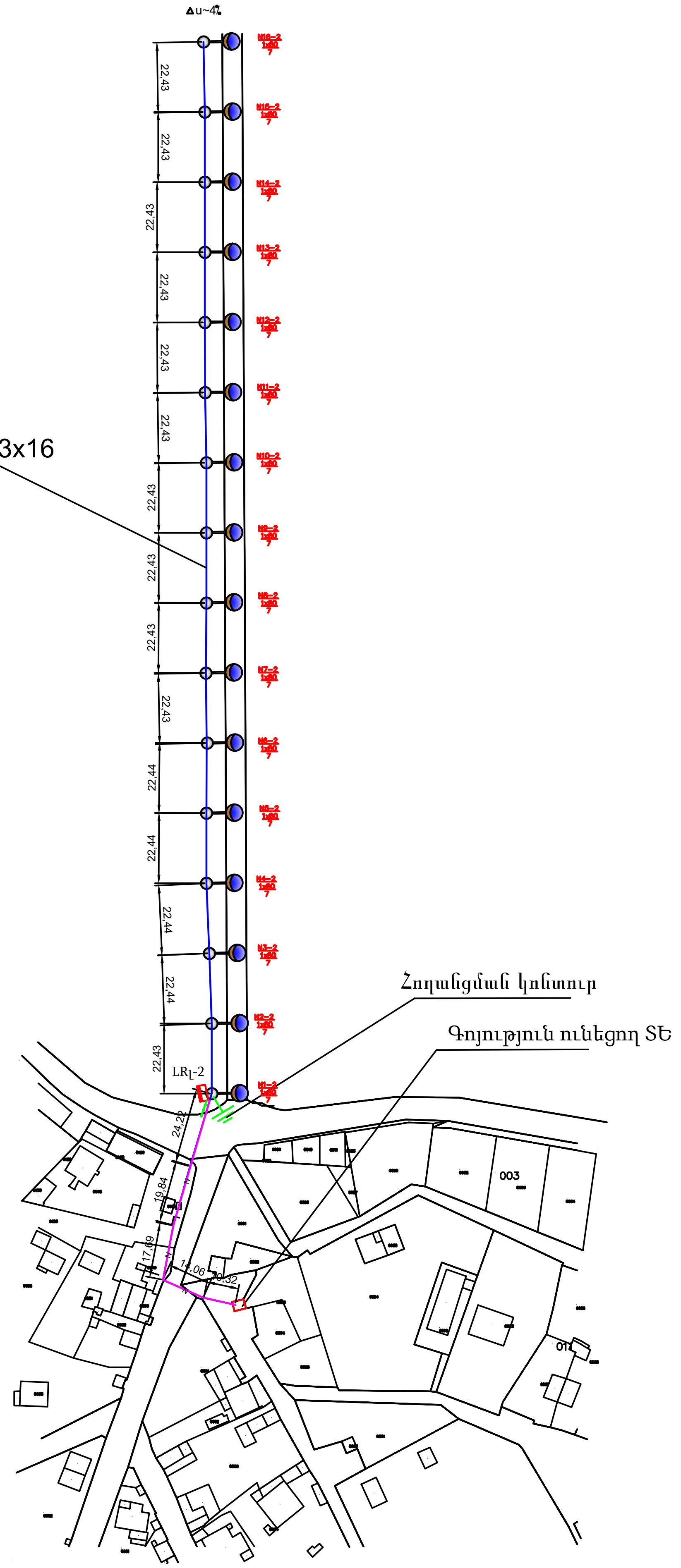

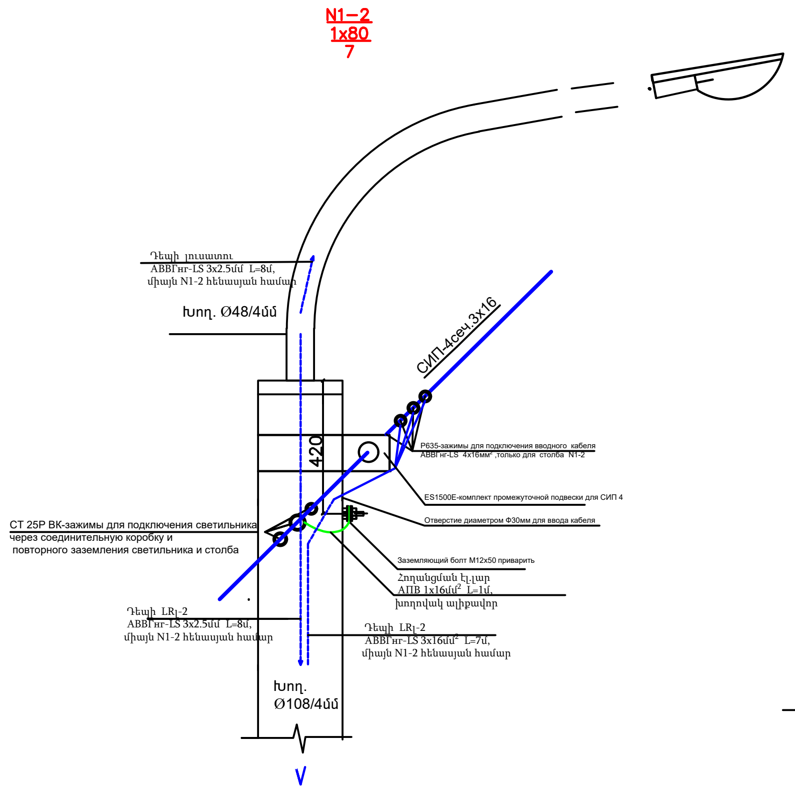

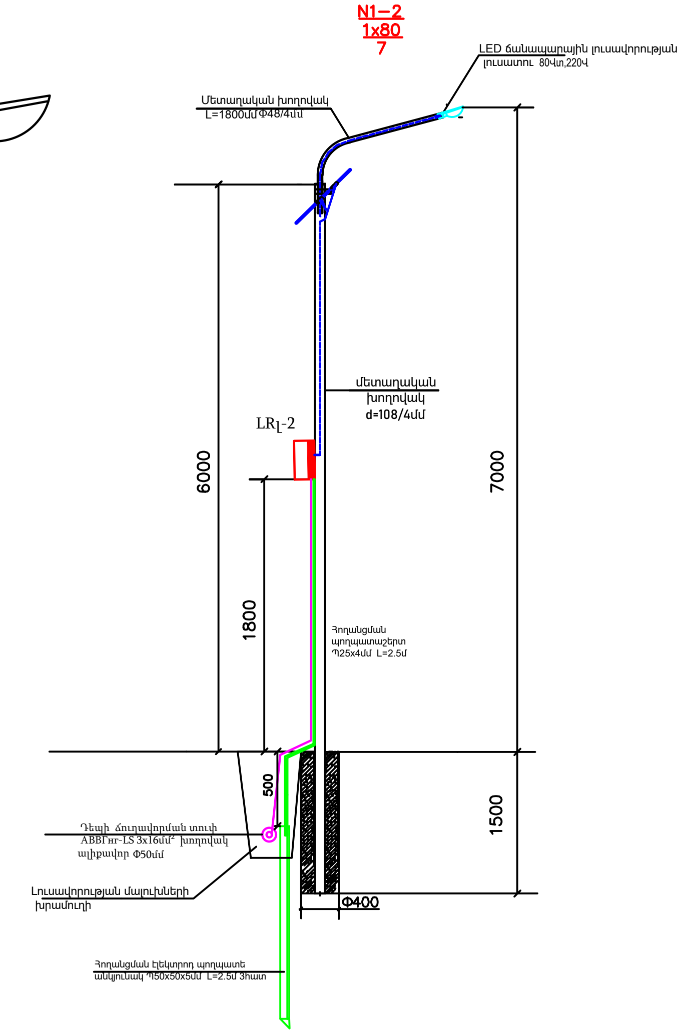

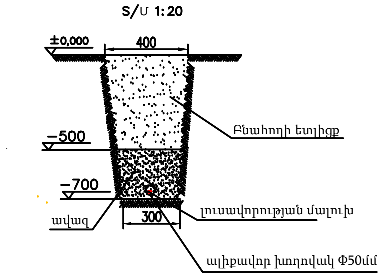

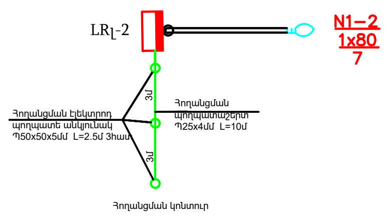

——N—— արտաքին լուսավորությունը սնող մալուխը խրամուղիում

			Կոտայքի մարզի Արզնի քաղաքի փողոցային լուսավորության նախագիծ		
			16-րդ փողոցի, 1-ին, 2-րդ , 3-րդ նրբանցքների , Արողչարային փողոցի և Արզնի-Բյուրեղավան մայրուղու լուսավորություն		
Խ.Բուդումյան	[signature]		ԷԼԵԿՏՐԱՏԵԽՆԻԿԱԿԱՆ ՄԱՍ	Փուլ: ԱՆ	Թերթ: ԷՏ - 4 / Թերթեր: 6
Է.Վարդապետյան					
			Արզնի-Բյուրեղավան մայրուղու լուսավորություն (հատակագիծ)	<<ՀԱԼԴԻ ՔՈՆՍԱԼԹ >> ՍՊԸ	Երևան 2025թ.

Արտաքին լուսավորության վահանի սխեմա .N11-3 հենասյան վրա:

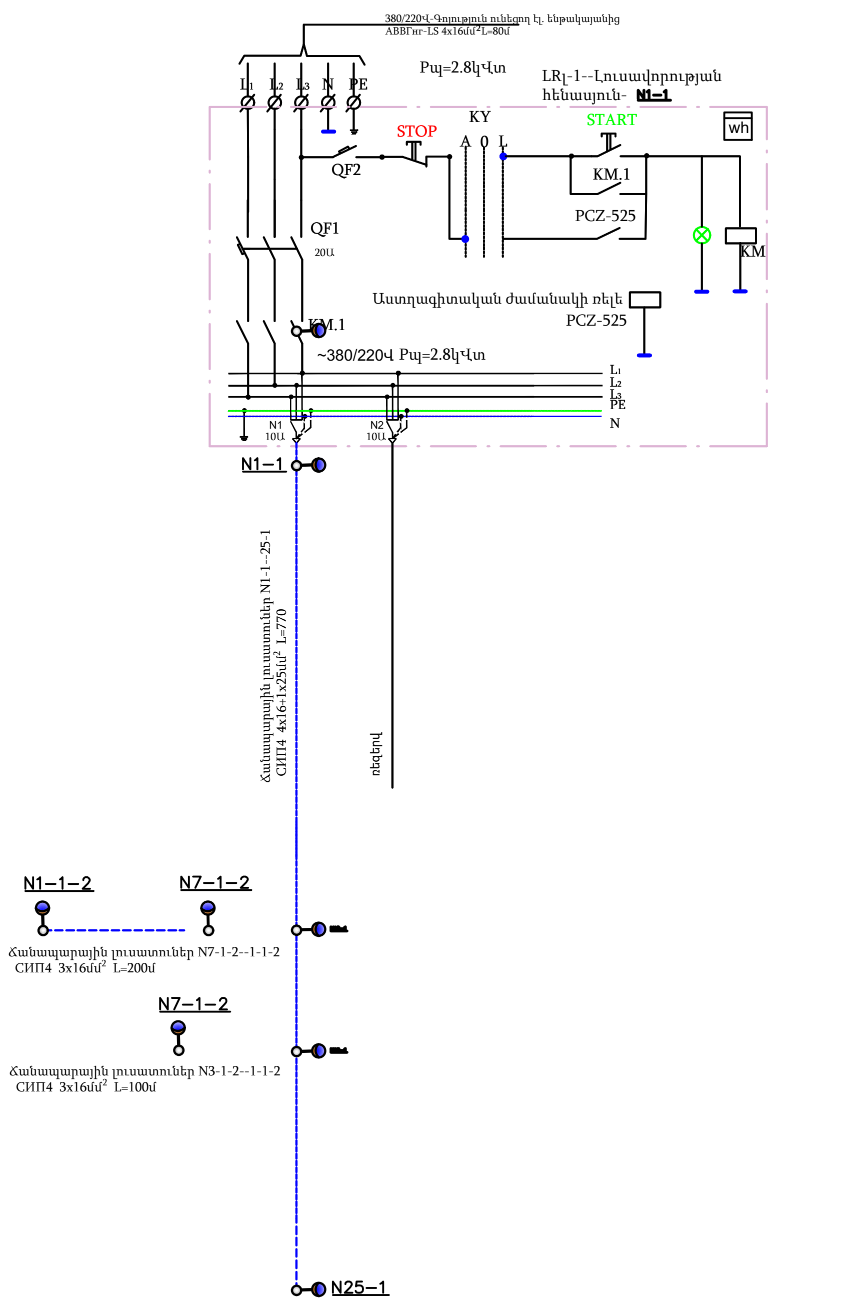

Արտաքին լուսավորության վահանի սխեմա .N11-3 հենասյան վրա:

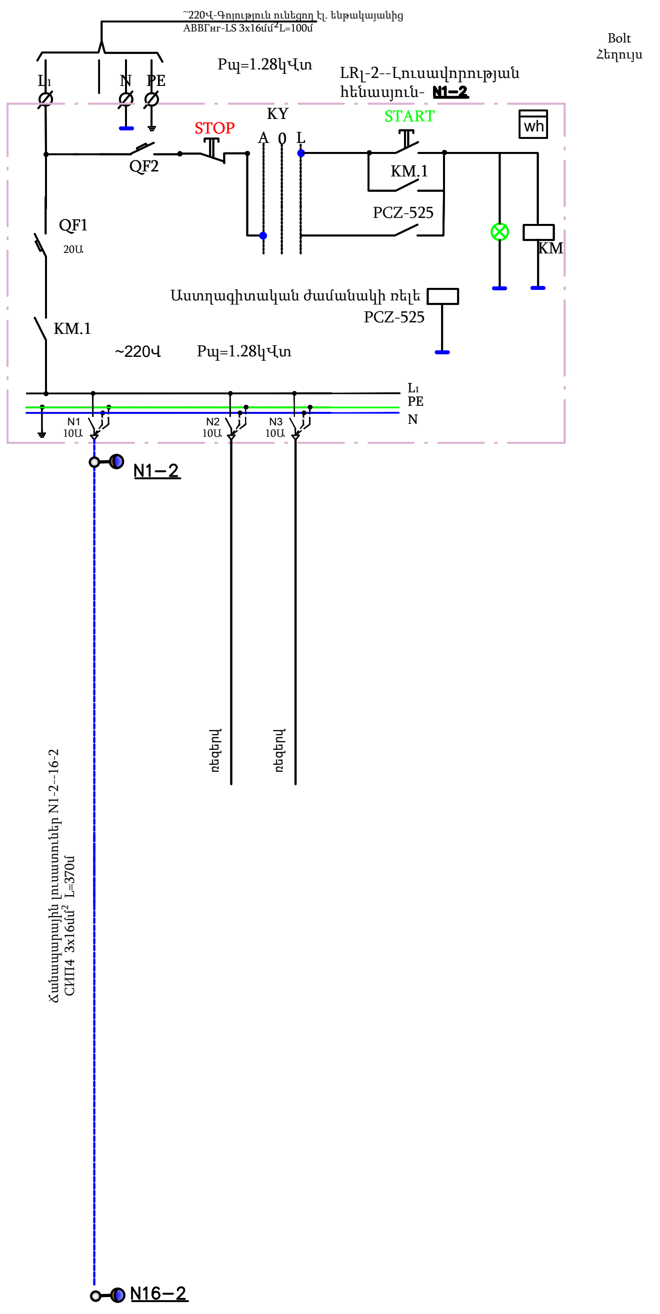

16-րդ փողոցի, 1-ին, 2-րդ , 3-րդ նրբանցքների և Արողջարային փողոցի լուսավորություն

Անվանացուցակ

N/N	Անվանում	Պայմանական նշանակում .	Չափման միավոր	Քանակ	Ծանոթություն
1	2	3	4	5	6
1	Էլ. վահան կախովի մետաղական 300x400x150մմ	LRլ-1 IP65	հատ	1	տեղադրել N1-1 հենասյան վրա
2	Ավտոմատ անջատիչ եռաֆազ մոդուլային	20Ա	հատ	1	
3	Ավտոմատ անջատիչ եռաֆազ մոդուլային	10Ա	հատ	2	
4	Ավտոմատ անջատիչ միաֆազ մոդուլային	10Ա	հատ	1	
5	Մագնիսական գործարկիչ միաֆազ	In=20Ա Vc~220Վ	հատ	1	KM
6	Կոճակային անջատիչ,երկու կոճակով	10Ա	հատ	1	տեղադրել դրան վրա
7	Էլ.փոխարկիչ 2 ուղի	~220Վ 10Ա KY	հատ	1	տեղադրել դրան վրա
8	Ազդանշանային լամպ կանաչ	~220V/Վ	հատ	1	տեղադրել դրան վրա
9	Աստղագիտական ծրագրավոր ժամանակի ռելե	PCZ-525-1	հատ	1	
10	Էլեկտրաէներգիայի եռաֆազ հաշվիչ տվյալների հաղորդմամբ-MT 114 ASWF 3P 5(100)A 50Hz,0.4kV		հատ	1	
11	Լուսավորության հենասյուն մետաղական խողովակ L=7500մմ	Ф108/4	հատ	35	
12	Մետաղական խողովակ L=1800մմ	Ф48/4	հատ	35	
13	Հեղույս	M12x50	հատ	35	
14	Մանեկ	M12	հատ	35	
15	Տափողակ	M12	հատ	70	
16	LED ճանապարհային լուսավորության լուսատու	165--265Վ, 80Վտ IP66 9600Լմ	հատ	35	
17	Ուժային մալուխ АВВГнг-LS-1.0 4x16մմ² կտրվածքով		մ	90	
18	Ուժային մալուխ АВВГнг-LS-066 3x2.5մմ² կտրվածքով		մ	110	
19	Հողանցման Էլ.լար АПВ- 1x25մմ² կտրվածքով		մ	40	
20	Ինքնասպասդարկման մեկուսացված էլ.լար Самонесущий изолированный провод	СИП-4 4x16+1x25մմ²	մ	760	
21	Ինքնասպասդարկման մեկուսացված էլ.լար Самонесущий изолированный провод	СИП-4 4x16 մմ²	մ	300	
22	Միջանկյալ կասեցման հավաքացու Комплект промежуточной подвески для СИП-4	ES1500 E	հատ комплект	38	
23	Սեղմիչ հեռմետիկ СИП-4 համար Зажим для подключения вводного СИП-4 провода	P 635	հատ	12	
24	Միջանկյալ կասեցման հավաքացու Зажимы для подключения светильника через соединительную коробку и повторного заземления светильника	CT 25P BK	հատ	105	
25	PVC ալիքավոր էլ.տեխնիկական խողովակ	Ф50մմ	մ	90	
26	PVC ալիքավոր էլ.տեխնիկական խողովակ	Ф15մմ	մ	40	
	Հենասյուների հողանցում				
1	Հողանցման էլեկտրոդ պողպատե անկյունակ	Պ50x50x5մմ L=2.5մ	հատ/կգ	3/27.9	
2	Հողանցման պողպատաշերտ	Պ25x4մմ	մ/կգ	10/7.9	
	Հողային աշխատանքներ-Խրամուղու փորում				
1	Բնահողի քանդում	L=65մ	$մ^3$	16	
2	Բնահողի ետլիցք		$մ^3$	12	
3	Ավազ		$մ^3$	4	
4	Ավելորդ գրունտի բարձում ինքնաթափի վրա և տեղափոխում		$մ^3$	4	
5	Լուսավորության հենասյուների հիմքերի համար հորատանցքերի հորատում Φ=400մմ,h=1.5մ		$հատ/մ^3$	35/4.4	
6	Բետոն	B15	$մ^3$	4.4	
1	Ալյումինե փոշիով էմալե ներկ		կգ	25	

Արզնի-Բյուրեղավան մայրուղու լուսավորություն

Անվանացուցակ

N/N	Անվանում	Պայմանական նշանակում .	Չափման միավոր	Քանակ	Ծանոթություն
1	2	3	4	5	6
1	Էլ. վահան կախովի մետաղական 300x400x150մմ	LRլ-1 IP65	հատ	1	տեղադրել N1-1 հենասյան վրա
2	Ավտոմատ անջատիչ միաֆազ մոդուլային	20Ա	հատ	1	
3	Ավտոմատ անջատիչ միաֆազ մոդուլային	10Ա	հատ	4	
4	Մագնիսական գործարկիչ միաֆազ	In=20Ա Vc~220Վ	հատ	1	KM
5	Կոճակային անջատիչ,երկու կոճակով	10Ա	հատ	1	տեղադրել դրան վրա
6	Էլ.փոխարկիչ 2 ուղի	~220Վ 10Ա KY	հատ	1	տեղադրել դրան վրա
7	Ազդանշանային լամպ կանաչ	~220V/Վ	հատ	1	տեղադրել դրան վրա
8	Աստղագիտական ծրագրավոր ժամանակի ռելե	PCZ-525-1	հատ	1	
9	Էլեկտրաէներգիայի միաֆազ հաշվիչ տվյալների հաղորդմամբ-MT 114 ASWF 1P 5(63)A 50Hz,230V		հատ	1	
10	Լուսավորության հենասյուն մետաղական խողովակ L=7500մմ	Ф108/4	հատ	16	
11	Մետաղական խողովակ L=1800մմ	Ф48/4	հատ	16	
12	Հեղույս	M12x50	հատ	16	
13	Մանեկ	M12	հատ	16	
14	Տափողակ	M12	հատ	32	
15	LED ճանապարհային լուսավորության լուսատու	165--265Վ, 80Վտ IP66 9600Լմ	հատ	16	
16	Ուժային մալուխ АВВГнг-LS-1.0 3x16մմ² կտրվածքով		մ	110	
17	Ուժային մալուխ АВВГнг-LS-066 3x2.5մմ² կտրվածքով		մ	60	
18	Հողանցման Էլ.լար АПВ- 1x25մմ² կտրվածքով		մ	20	
19	Ինքնասպասդարկման մեկուսացված էլ.լար Самонесущий изолированный провод	СИП-4 4x16 մմ²	մ	370	
20	Միջանկյալ կասեցման հավաքացու Комплект промежуточной подвески для СИП-4	ES1500 E	հատ комплект	16	
21	Սեղմիչ հեռմետիկ СИП-4 համար Зажим для подключения вводного СИП-4 провода	P 635	հատ	3	
22	Միջանկյալ կասեցման հավաքացու Зажимы для подключения светильника через соединительную коробку и повторного заземления светильника	CT 25P BK	հատ	48	
23	PVC ալիքավոր էլ.տեխնիկական խողովակ	Ф50մմ	մ	110	
24	PVC ալիքավոր էլ.տեխնիկական խողովակ	Ф15մմ	մ	20	
25					
26					
	Հենասյուների հողանցում				
1	Հողանցման էլեկտրոդ պողպատե անկյունակ	Պ50x50x5մմ L=2.5մ	հատ/կգ	3/27.9	
2	Հողանցման պողպատաշերտ	Պ25x4մմ	մ/կգ	10/7.9	
	Հողային աշխատանքներ-Խրամուղու փորում				
1	Բնահողի քանդում	L=86մ	$մ^3$	21	
2	Բնահողի ետլիցք		$մ^3$	16	
3	Ավազ		$մ^3$	5	
4	Ավելորդ գրունտի բարձում ինքնաթափի վրա և տեղափոխում		$մ^3$	5	
5	Լուսավորության հենասյուների հիմքերի համար հորատանցքերի հորատում Φ=400մմ,h=1.5մ		$հատ/մ^3$	16/2	
6	Բետոն	B15	$մ^3$	2	
1	Ալյումինե փոշիով էմալե ներկ		կգ	12	

Կոտայկքի մարզի Արզնի քաղաքի փողոցային լուսավորության նախագիծ

16-րդ փողոցի, 1-ին, 2-րդ , 3-րդ նրբանցքների , Արողջարային փողոցի և Արզնի-Բյուրեղավան մայրուղու լուսավորություն

Խ.Բուդումյան

Է.Վարդապետյան

ԷԼԵԿՏՐԱՏԵԽՆԻԿԱԿԱՆ ՄԱՍ	Փուլ	Թերթ	Թերթեր
	ԱՆ	ԷՏ - 5	6

Էլ.սխեմա և անվանացուցակ

<<ՀԱԼԴԻ ՔՈՆՍԱԼԹ >> ՍՊԸ

Երևան 2025թ.

Լուսաղիոդային հենասյունի տեսքը:

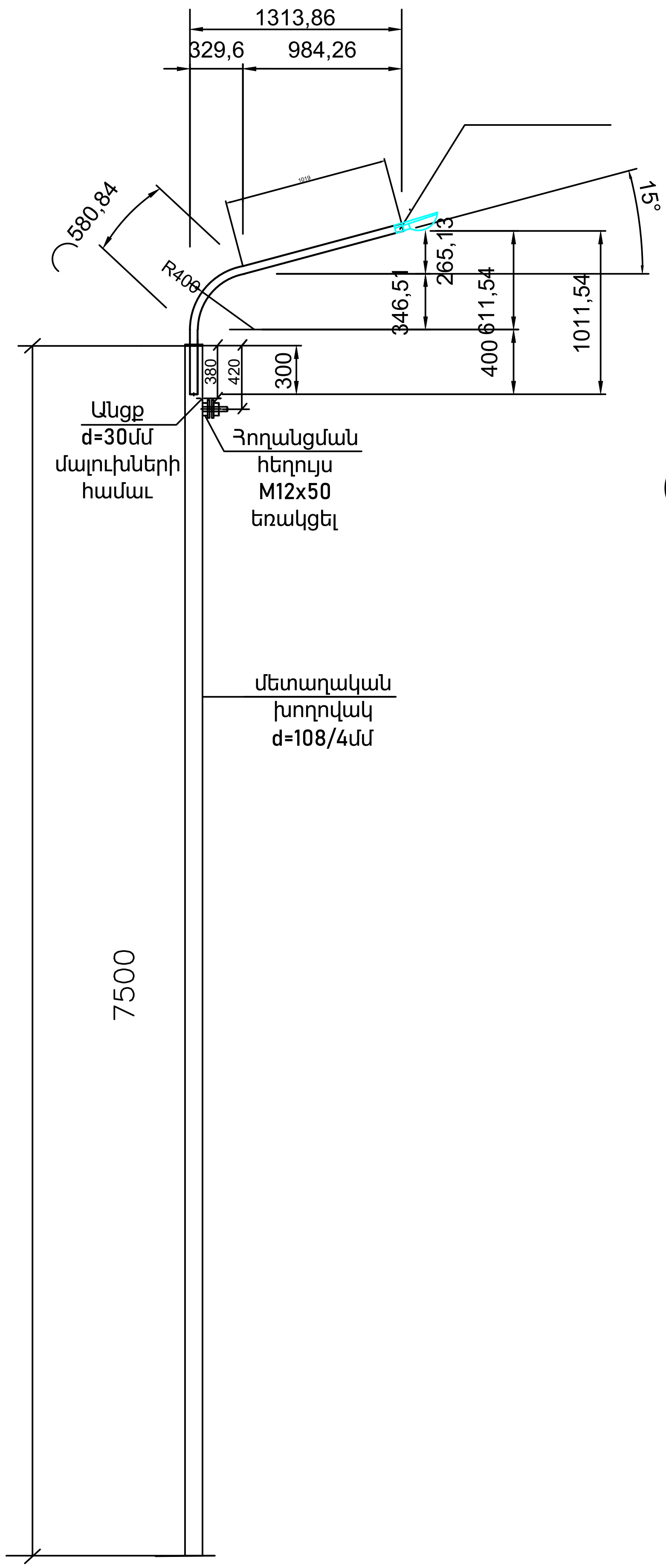

Լուսաղիոդային լուսատուի տեղադրման համար բարձակի ընդհանուր տեսք:

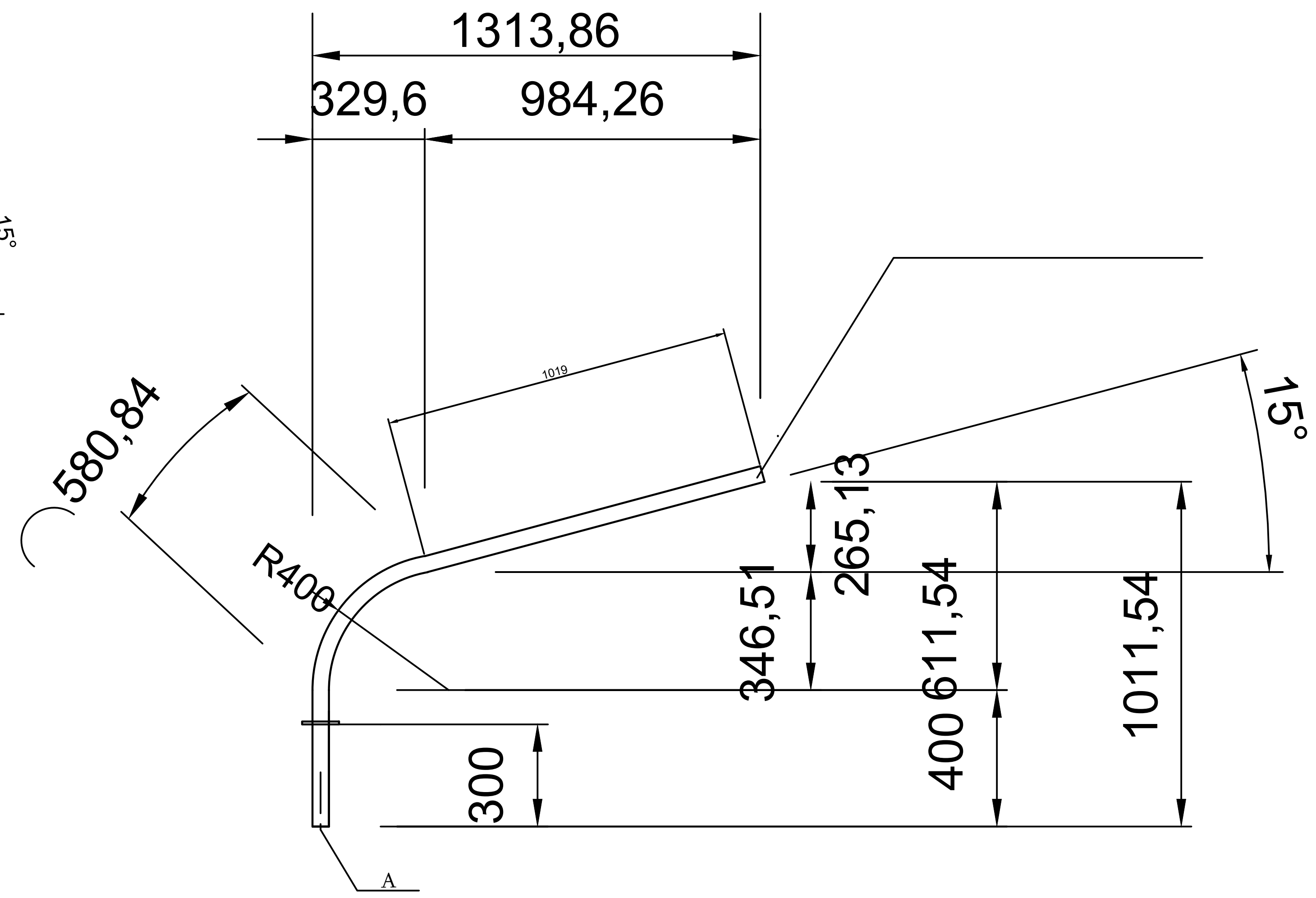

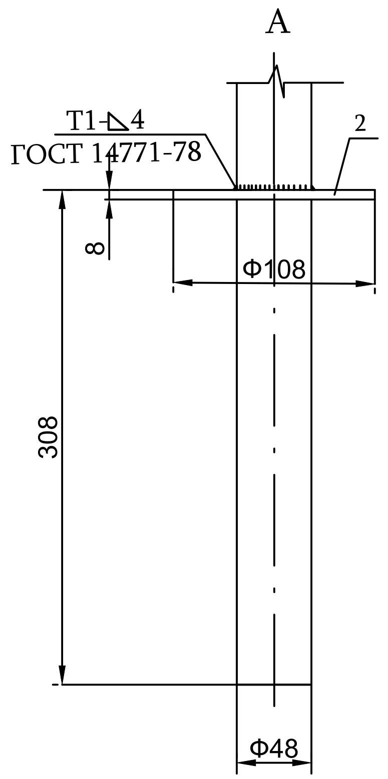

Դիրք 2

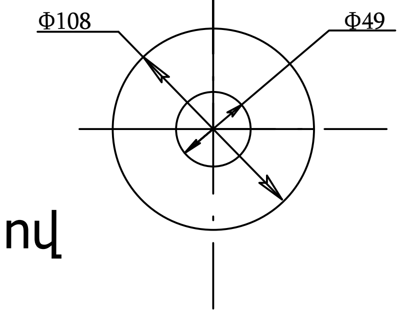

ԾԱՆՈԹՈՒԹՅՈՒՆ

1. Զոդման աշխատանքները կատարել էլ.զոդման միջոցով Э-42 ըստ ГОСТ 9467-75:
2. Բոլոր մետաղյա կոնստրուկցիաները ներկել էմալով երկու անգամ ПФ 115 ГОСТ 6465-76

			Կոտայքի մարզի Արզնի քաղաքի փողոցային լուսավորության նախագիծ		
			16-րդ փողոցի, 1-ին, 2-րդ , 3-րդ նրբանցքների , Արողջարային փողոցի և Արզնի-Բյուրեղավան մայրուղու լուսավորություն		
Խ.Բուղումյան			ԷԼԵԿՏՐԱՏԵԽՆԻԿԱԿԱՆ ՄԱՍ	Փուլ	Թերթ	Թերթեր
				ԱՆ	ԷՏ - 6	6
Է.Վարդապետյան						
			Լուսավորության հենասյուն	<<ՀԱԼԴԻ ՔՈՆՍԱԼԹ >> ՍՊԸ Երևան 2025թ.		